deconta

Istruzioni per l'uso

Unità di decontaminazione per il materiale

Quick-Dush

ECO-LINE

Costruttore:	deconta GmbH Im Geer 20, D - 46419 Isselburg
Denominazione:	Unità di decontaminazione per il materiale Quick-Dush ECO-LINE

Indice

		auf Seite
1	**Introduzione**	**3**
2	**Norme di sicurezza fondamentali**	**4**
3	**Trasporto e immagazzinamento**	**5**
4	**Entità di spedizione**	**5**
5	**Descrizione tecnica**	**5**
5.1	Applicazione conforme alla normativa	5
5.2	Descrizione dell'apparecchiatura „Unità di decontaminazione del personale"	6
6	**Dati tecnici**	**7**
7	**Istruzioni per il montaggio**	**8**
7.1	Preparazione	8
7.2	Montaggio	8
8	**Manutenzione**	**12**
9	**Possibili anomalie e relativi rimedi**	**12**
10	**Testo descrittivo**	**12**
11	**Dichiarazione di conformità**	**13**

1 Introduzione

Siamo lieti che abbiate scelto un prodotto della **deconta**

Quest'impianto offre una pratica soluzione manovrativa per un'applicazione compatta e conforme alla sua funzione

I prodotti **deconta** Vi garantiscono:

- Stabilità, lunga durata e agevolezza nel cantiere
- Meccanica accorta
- Disegno del modello

Con i prodotti **deconta** si è sempre un passo più avanti della concorrenza

Per la Vostra tutela, garanzia, l'applicazione delle apparecchiature tecnologiche al di fuori del settore bonifica da amianto dovrebbe essere anteriormente discussa con la **deconta**. La **deconta** è a Vostra disposizione per consigliarVi e si prende a suo carico anche la responsabilità delle apparecchiature per l'applicazione al di fuori dell'applicazione originaria.

In caso di danni (meccanici o elettronici) o in caso di un errore di funzione la **deconta** può fornire in breve tempo un servizio d'assistenza rapido per risolvere l'inconveniente.

Dobbiamo però informarVi che in caso di mal utilizzo delle istruzioni per l'uso, i diritti di garanzia non sono più validi.

La **deconta** rivale il diritto d'autore sulle istruzioni per l'uso. Queste istruzioni sono state realizzate per il personale che si occupa del montaggio, dell'utilizzo e della sorveglianza. Esse contengono norme e disegni tecnici che in alcun modo devono essere né per intero né in parte utilizzati o scopo concorrenziale o comunicati a terzi.

2 Norme di sicurezza fondamentali

La **deconta** è obbligata come costruttrice a seguire le istruzioni per l'uso per applicare la tecnica d'apparecchiature in conformità alle norme. In caso di inosservanza la **deconta** non risponde dei danni causati.

L'uso delle apparecchiature tecnologiche è autorizzato solo al personale addetto, perché bisogna considerare i materiali contaminati e le, apparecchiature come oggetti pericolosi. Le giuste conoscenze delle istruzioni per l'uso sono per il Vostro personale un importante presupposto per l'utilizzo dell'apparecchiatura

Rimandiamo esplicitamente alle misure di sicurezza e ai regolamenti aggiuntivi regionali e nazionali con riferimento al montaggio e smontaggio e all'utilizzo delle apparecchiature tecniche.

Per procedere alle necessarie riparazioni come anche la manutenzione, in special modo per quanto riguarda la parte elettronica, queste devono essere condotte da personale specializzato o dai tecnici della **deconta** dell'assistenza clienti di emergenza, in modo che sia assicurata il funzionamento e la sicurezza dell'apparecchiatura.

Le attrezzature di sicurezza e di protezione sono da trattare con cura e le istruzioni di sicurezza installate devono essere in uno stato leggibile.

Il montaggio e la messa in funzione dell'apparecchiatura è da eseguire solo in conformità alle istruzioni o previo colloquio con la **deconta**.

Per non pregiudicare la sicurezza non sono autorizzate modifiche all'apparecchiatura.
Richieste di modifica possono essere eseguite solo dopo averne discusso con la **deconta**.

Devono essere tenute inoltre in considerazione oltre alle istruzioni per l'uso anche le disposizioni per la prevenzione di incidenti e per la protezione dell'ambiente.

3 Trasporto e immagazzinamento

3.1 Consegna

Nel caso non siano state accordate altre modalità di consegna, l'unità di decontaminazione sarà consegnata integra e sicura dal magazzino **deconta**.
In caso di danni causati durante il trasporto questi devono essere documentati immediatamente alla consegna da parte dello spedizioniere o da altri fornitori.Si prega inoltre di prender nota degli eventuali danni sulla bolla di consegna.

Durante il trasporto bisogna ovviamente procedere con attenzione per evitare di causare danni dovuti ad un inopportuno utilizzo o distrazione.

L'unità di decontaminazione deve essere immagazzinata solo se è già stata decontaminata.
Per evitare di causare danni, l'apparecchiatura deve essere conservata in locali esclusivamente asciutti e riservati al solo personale addetto.

4 Entità della spedizione

Sarà consegnato il seguente materiale, salvo che non vi siano diversi accordi:

- Istruzioni per l'uso
- Unità di decontaminazione per il materiale
  (Il numero dei locali secondo la versione)
- Sistema filtrante dell'acqua di scarico

5 Descrizione tecnica

5.1 Utilizzo conforme alla normativa

Durante i lavori di bonifica da amianto all'interno di locali chiusi si deve evitare che fibre di amianto siano portate in modo incontrollato al di fuori della zona di bonifica, in quanto rappresentano un pericolo per l'uomo e per l'ambiente. Per questo motivo è tenuta separata la zona contaminata (zona rossa) dalla zona decontaminata (zona verde) con un'apparecchiatura di mantenimento della depressione in depressione dinamica.
Il sistema d'unità di decontaminazione per il materiale Quick-Dush ECO-LINE è stato concepito e costruito per entrare dentro o uscire fuori da questi locali. Il sistema permette di far'entrare e uscire e di lavare del materiale senza pericolo per l'ambiente.

5.2 Descrizione del sistema di decontaminazione del materiale.

Il sistema di decontaminazione del materiale è composto dai seguenti particolari:

- tecnica di chiusura a tensione con morsetti che rendono il tempo di montaggio minimale, non sono necessari alcun tipo di utensili.
- finestra su tutte le porte
- elemento tetto diafano
- congiungimento d'alta stabilità tramite gli elementi pavimento, tetto e profili angolari
- pareti laterali e porte di plastica riciclata.
- buone proprietà d'isolamento contro caldo e freddo
- facile pulizia grazie alle pareti chiare e lisce
- locale di pulizia dotato di braccio doccia e doccia a telefono fisse
- ogni elemento pavimento nei singoli locali è dotato di graticola
- ogni elemento porta è dotato d'aperture per l'aria
- tutti gl'attacchi per l'acqua tramite sistema **GEKA**

l'unità di decontaminazione del materiale è stato sviluppato secondo il sistema di costruzione a cassetta architettonica che permette di essere applicato per qualsiasi necessità. Essendo gli elementi tetto e pavimento uguali è possibile ampliare il sistema in qualsiasi momento utilizzando i pezzi a disposizione. In base alle proprie esigenze è possibile l'ampliamento di un numero qualsiasi di cabine

L'unita di decontaminazione del materiale ha delle porte a due battenti sprangabili sul lato dell'entrata e dell'uscita. I singoli locali sono separati attraverso una tenda a lamella.

6 Dati tecnici

Dimensioni:

per locale:

interno (lungh. x largh. x alt.):	880 x 1780 x 2195
esterno (lungh. x largh. x alt.):	900 x 1800 x 2230

Allacciamento acqua:

Acqua pulita:	tubo 3/4“ e raccordo Geka all'elemento tetto
Attacco acqua dello scarico:	tubo 3/4“ e raccordo Geka all'elemento pavimento

Opzioni:

- Parete laterale con flangia per collegamento tubo
- Locali d'estensione e d'ingrandimento
- Nastro trasportatore con rotelle per il trasporto di materiale su pallet.
- Rampa per far entrare dei pallet all'interno dell'unità di decontaminazione con un carrello

7 Istruzioni per il montaggio

Il montaggio può essere effettuato da due persone rapido e semplice.

7.1 Preparazione:

Prima del montaggio dell'unità di decontaminazione del materiale:

- decidere la precisa posizione e la pianta dell'unità
- la base di appoggio deve essere piana e pulita

7.2 Montaggio:

7.2.1 Mettere gli elementi pavimento uno davanti all'altro

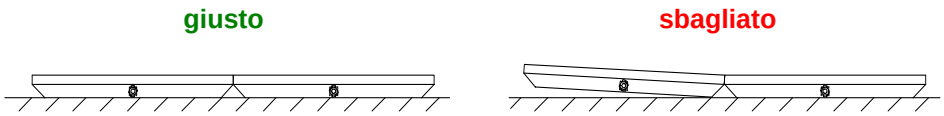

Attenzione:

Il collegamento per la fuoriuscita dello scarico per aspirazione dovrebbe essere il più vicino possibile alla gestione acqua, questo per evitare l'uso di tubi e cavi inutili. Gli angoli di incastro dei pavimenti sono da pulire prima che siano inseriti gli elementi porte e le pareti laterali.

Portata singolo elemento pavimento:

max. 1000 kg

max. 500 kg

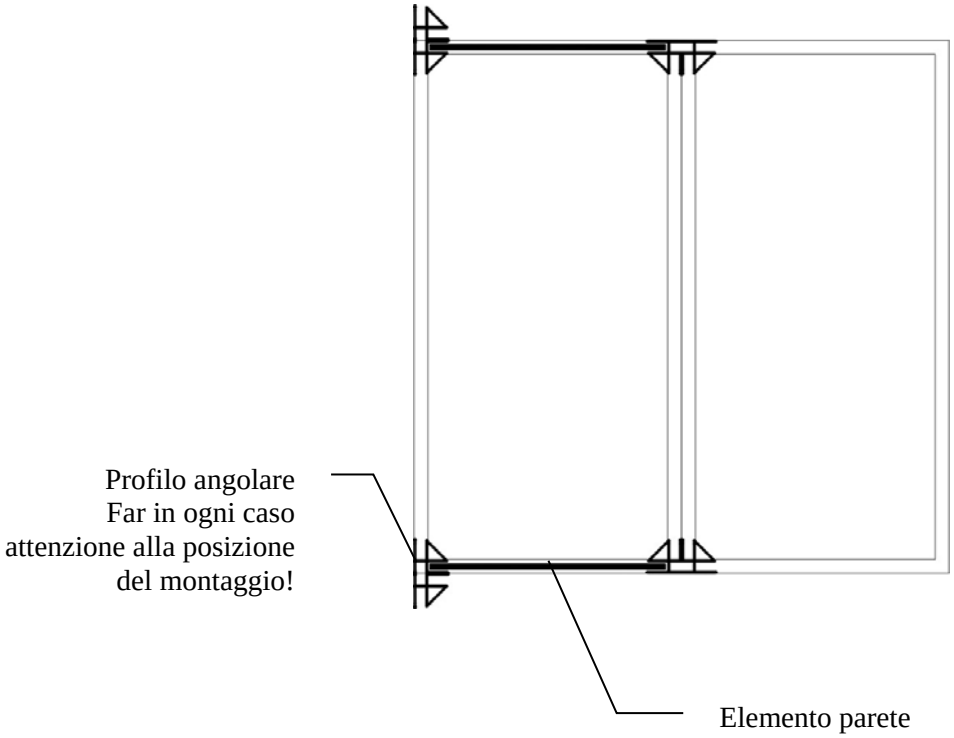

Infilare il profilo angolare negli angoli dei due elementi pavimento, va sistemato nell'angolo d'incastro dell'elemento pavimento e va chiuso tirando i morsetti che si trovano alla fine dei profili angolari.
Sistemare l'elemento parete nell'incastro e montare il profilo angolare dirimpetto.

ATTENZIONE! Far in ogni caso attenzione alla posizione dei profili angolari.

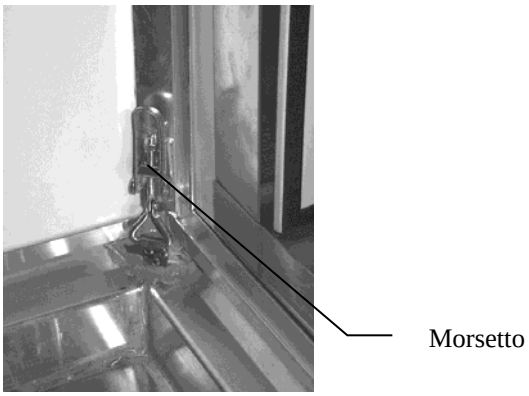

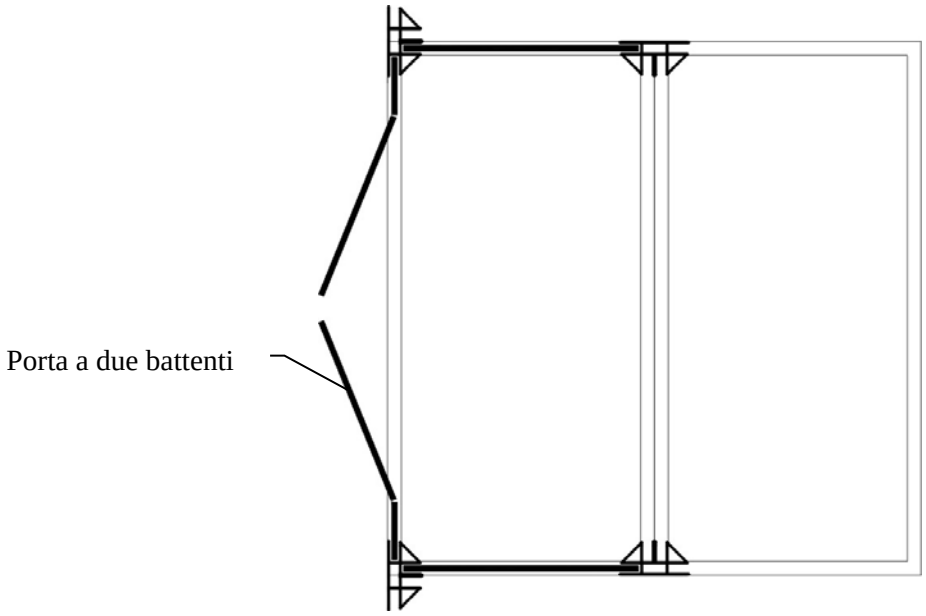

Sistemare le porte a due battenti nell'incastro e fissarle con i due morsetti al profilo angolare.

Montare l'altra porta a due battenti e gl'elementi parete restanti come sopra descritto.

Appoggiare gl'elementi del tetto e fissarli con i morsetti posizionati alla fine dei profili angolari.

La tenda a lamella („Flaps") è montata tramite le viti ad'ala nel punto di collegamento dei due elementi tetti.

Inserire il profilo di connessione la dove si appoggiano i due pavimenti. Con ciò si evita un uscita dell'acqua dall'unità di decontaminazione.

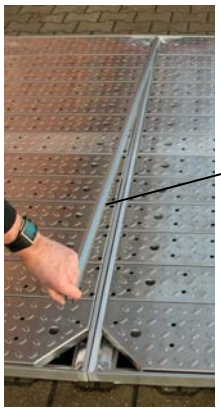

Per evitare un danno nei bordi esterni, montare i profili di rinforzo.

8 Manutenzione e cura

8.1 Manutenzione giornaliera:

- Controllare gli allacciamenti acqua se il flusso è libero
- Pulire la zona dell'unità tutti i giorni
- Pulire l'unità dopo ogni conclusione del turno di lavoro
- Controllare il deflusso degli elementi pavimento

Per la pulizia e la cura dell'unità di decontaminazione possono essere utilizzati detersivi comuni che si trovano in commercio.

9 Possibili anomalie e relativi rimedi

Anomalia	Possibile causa	Rimedio
Difficoltà nel montaggio di pareti e elementi pavimento	Angoli di incastro sporchi	pulire gli angoli di incastro
Difficoltà nel montaggio di pareti e elementi pavimento	Angoli di incastro non in linea	risistemare gli angoli di incastro
Morsetti troppo allentati	Lunghezza di tensione posizionata erroneamente	riposizionare
Morsetti troppo rigidi	Lunghezza di tensione posizionata erroneamente	riposizionare

11 Testo descrittivo

Unità di decontaminazione per il materiale adatta per i lavori di bonifica da amianto. Pavimenti, pareti e tetti sono prodotti con materiale lavabile e liscio. Ogni porta è dotata di finestra a scopo di controllo ed ha inoltre aperture per l'areazione. Gli elementi tetto e pavimento sono di alluminio e saldati interamente. Gli elementi porte e pareti sono di plastica resistente agli urti ed ai calci.

11 Dichiarazione di conformità

Ai sensi della normativa EU

☒ Macchine (98/37/Cee)

☐ Compatibilità elettromagnetica (89/336/Cee)

☐ Bassa tensione (2006/95/Cee)

Tipo di costruzione della macchina /Allegato:
Fabbricato / Denominazione: **Unità di decontaminazione per il materiale Eco Line**

è stato sviluppato, costruito e finito in conformità con le sopracitate leggi.

Sono state applicate le seguenti norme:

☒ DIN EN 292, Sicurezza delle macchine, apparecchiature ed impianti

☐ DIN EN 60 204.1, Equipaggiamento elettrico per macchine industriali

Sono state applicate le seguenti leggi, normative e specificazioni nazionali:

☒ DIN 8586, trasformazione tramite piegamento

☒ DIN 8588, decomporre

Sono a disposizione le seguenti documentazioni:

☐ Piano completo della macchina con schema di comando

☒ Richieste dettagliate e complete per il controllo della conformità della macchina con le richieste sanitarie fondamentali per la sicurezza

☒ Una lista delle richieste fondamentali delle normative dell'UE, delle norme e delle specificazioni di cui si è tenuto conto durante la costruzione della macchina.

☒ Una descrizione delle soluzioni per la prevenzione da pericoli che possono essere creati dalla macchina.

☒ Un esemplare delle istruzioni per l'uso della macchina.

☒ Anno di produzione: 2007

A.Evers, Direttore Sviluppo

Isselburg, 07.07.2008